BE 79.43 (TU 31.19)

Fregadero de Submontar

_TOTAL

Acero inoxidable
Acabado: Pulido
Instalación: Submontar
Ancho de la base: > 90 cm
Desagüe: 3 ½"
Calibre: 18
Silentsmart (reduce 50% el ruido)

—

Incluye:
- Contracanasta
- Grapas para instalación

Peso: 5.52 kg

—

Dimensiones
Exterior (Largo/Ancho): 787 x 482 mm (31" x 19")
Cubeta (Largo/Ancho/Profundo): 736 x 431 x 250 mm

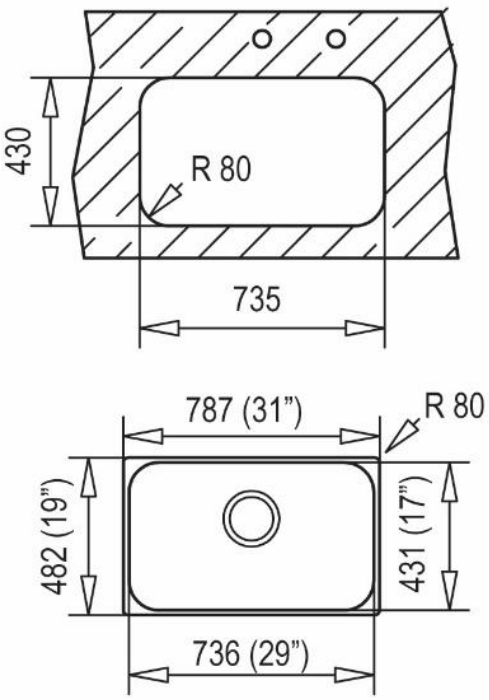

Peso bruto: 6.64 kg
Empaque: 283/509/833 mm
Código: 10125114
EAN: 8421152055991